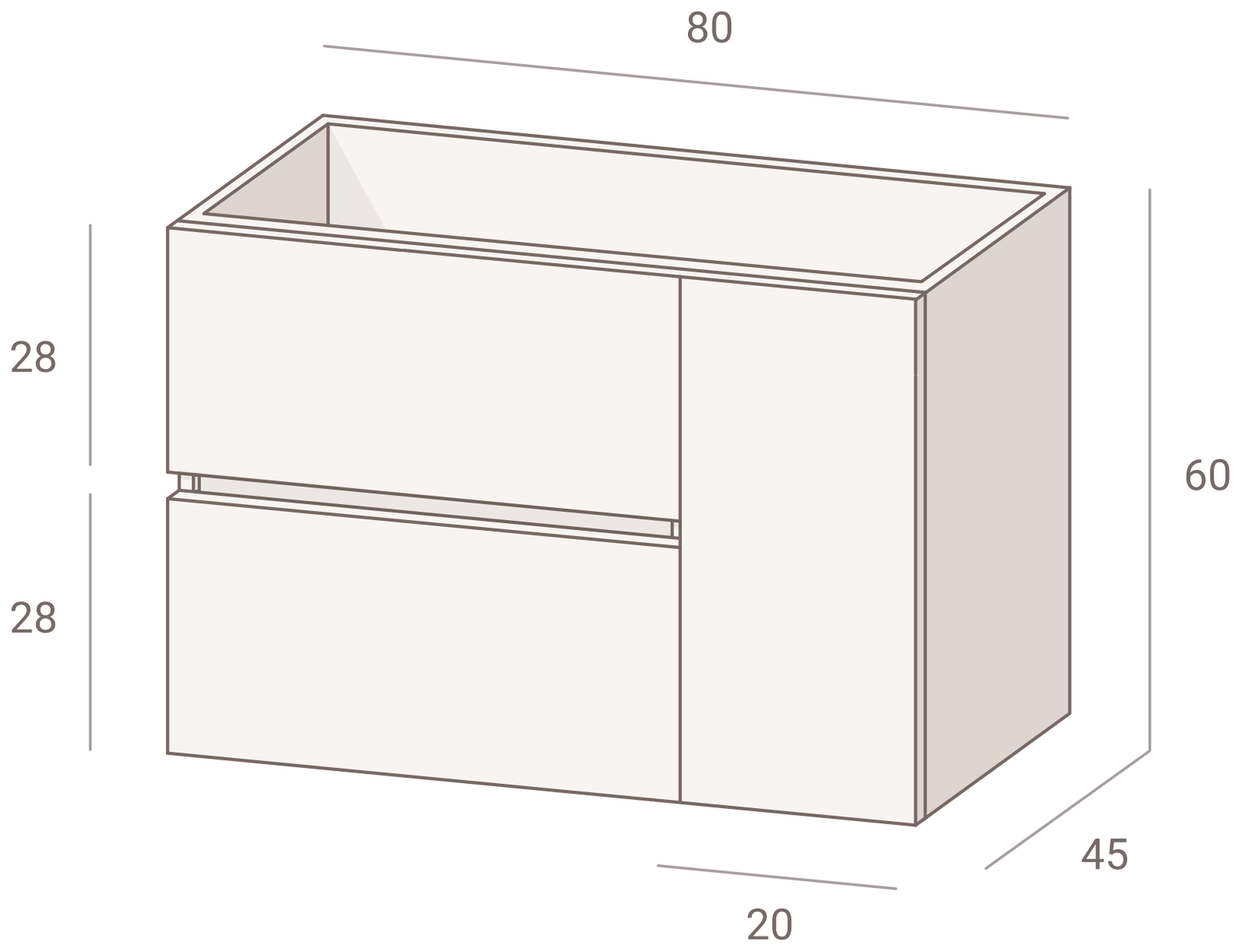
80
28
28
60
45
20

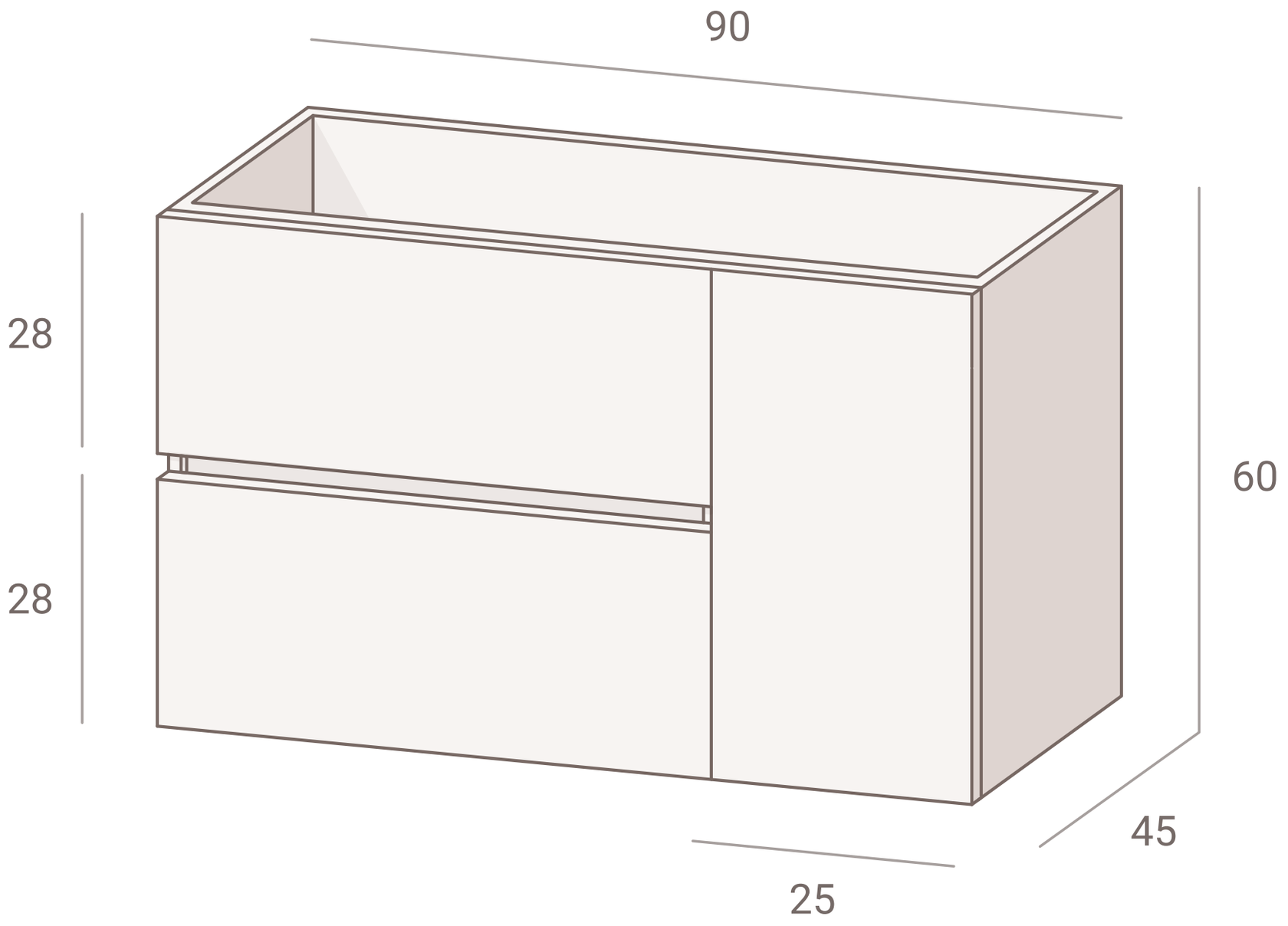
90
28
28
60
45
25

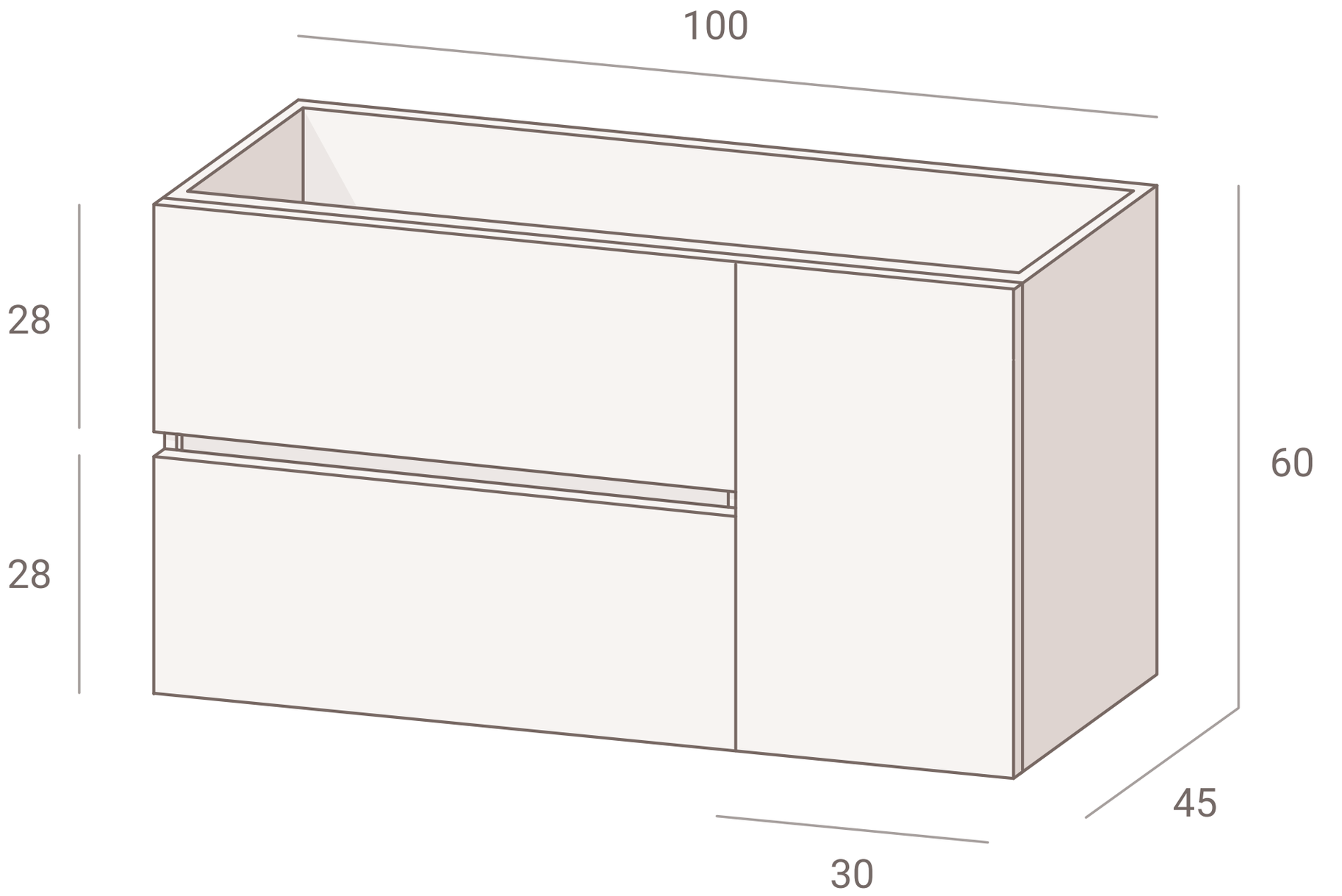
100
28
28
60
45
30

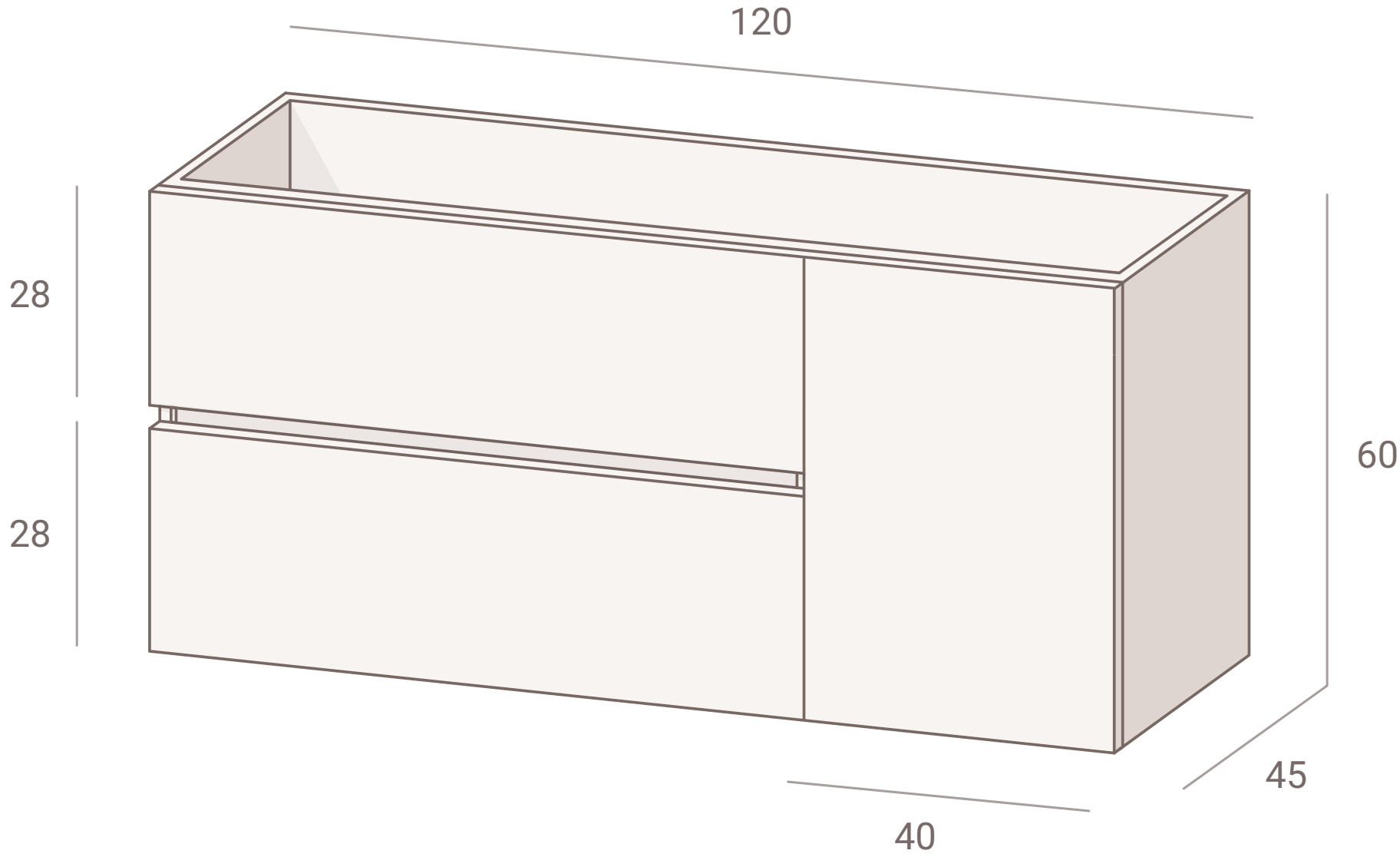
120
28
28
60
45
40